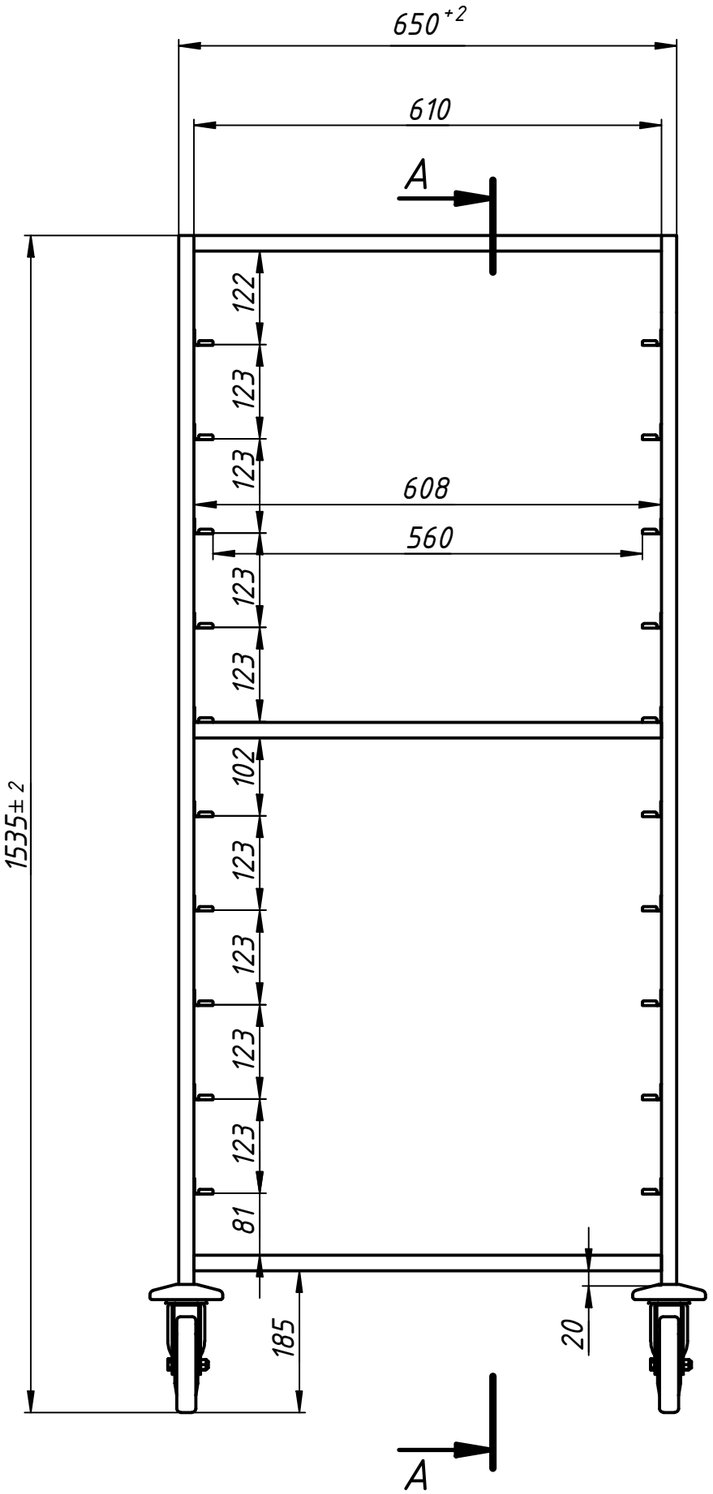

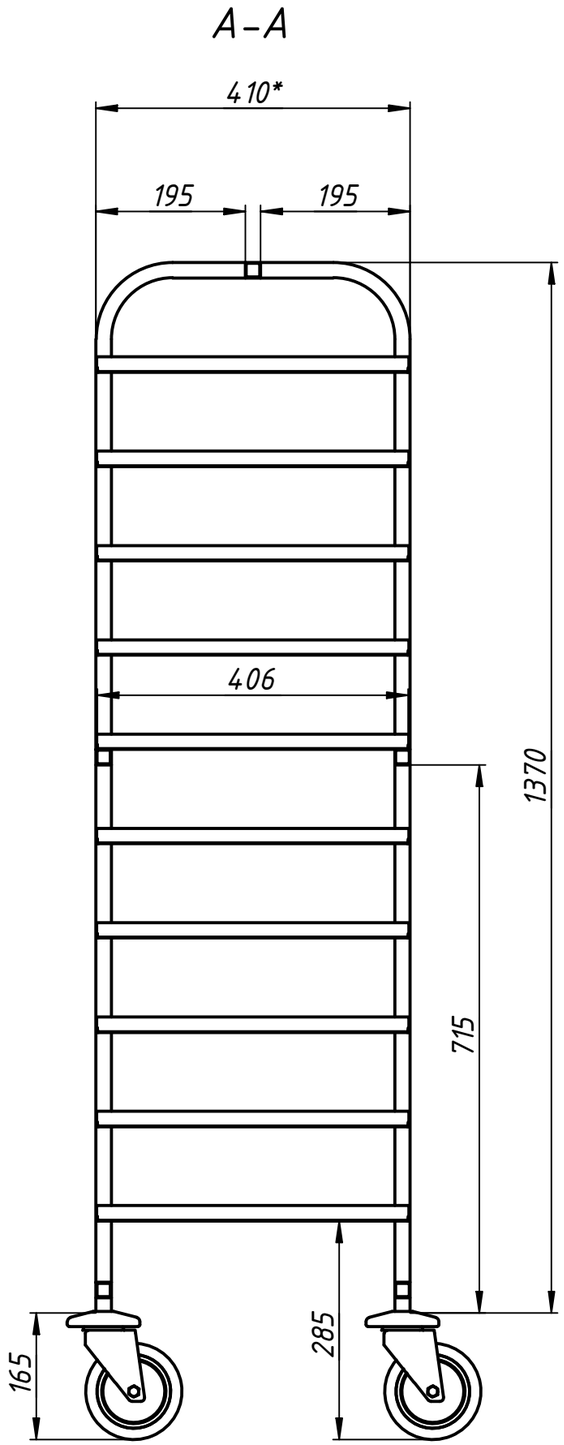

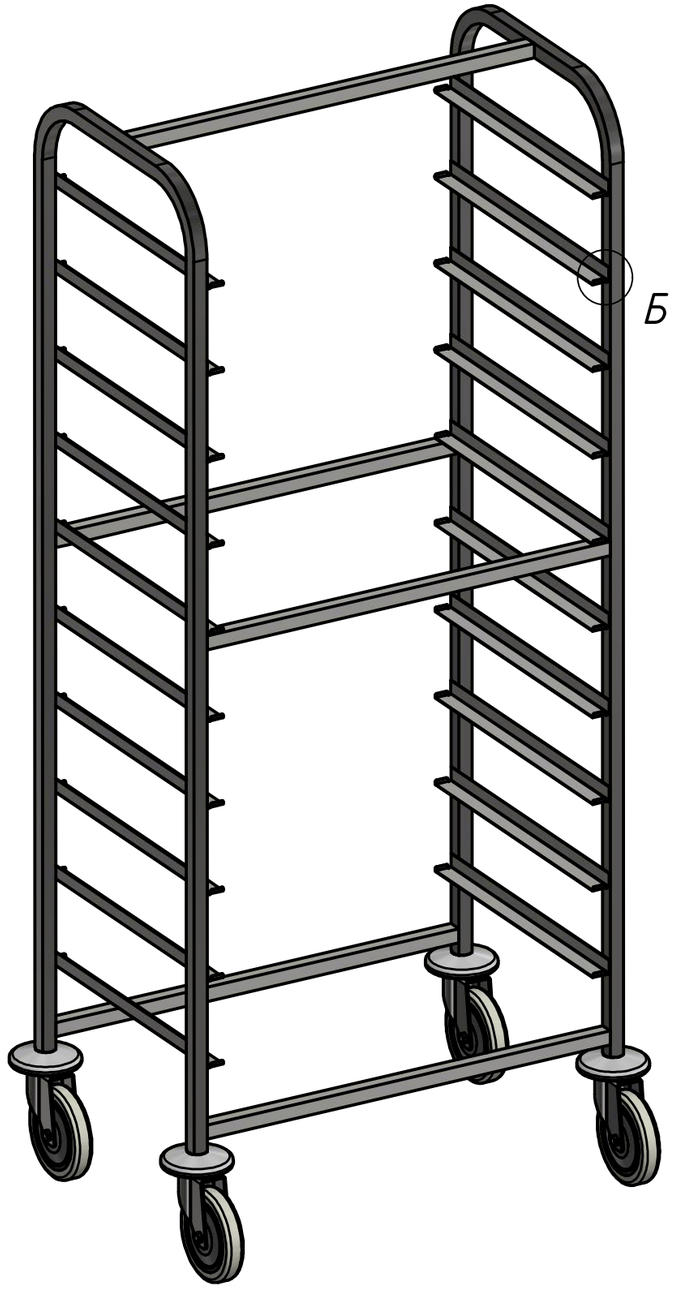

Б (1 : 1,5)

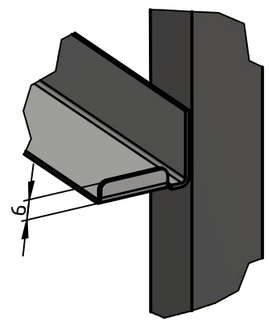

					СШ-13/101

Формат А3